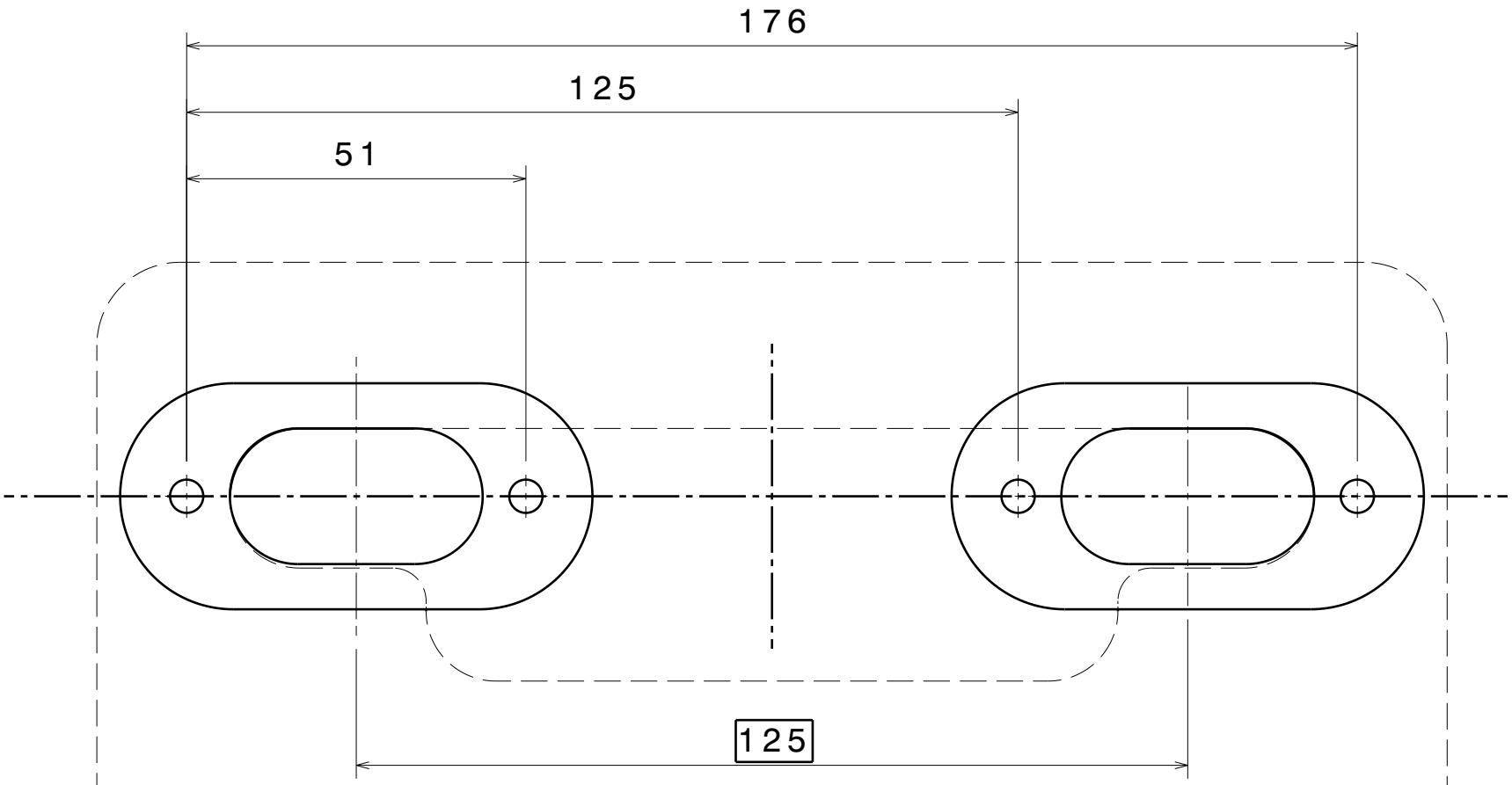

Montageschablone Equipmentboard
Maßstab 1:1

Das Rastermaß für alle Equipment Boards beträgt 125mm.
Mehr Infos: www.equipment-board.de